ENCODER ASSOLUTO CON BUS DI CAMPO **959CP**	Encoder assoluto con albero cavo e giunto a molla incorporato, robusto e compatto. Interfaccia di tipo PROFIBUS-DP. Alta risoluzione ed ottimo rapporto qualità/prezzo.	Famiglia: **A** pag.: 07.959CP 1/2 foglio tecn. IB 041 X00

Quote senza tolleranza secondo UNI ISO 2768-mk Max. compens. giunto: ass. ±0,1mm, rad. ±0,2mm, ang. ±1°

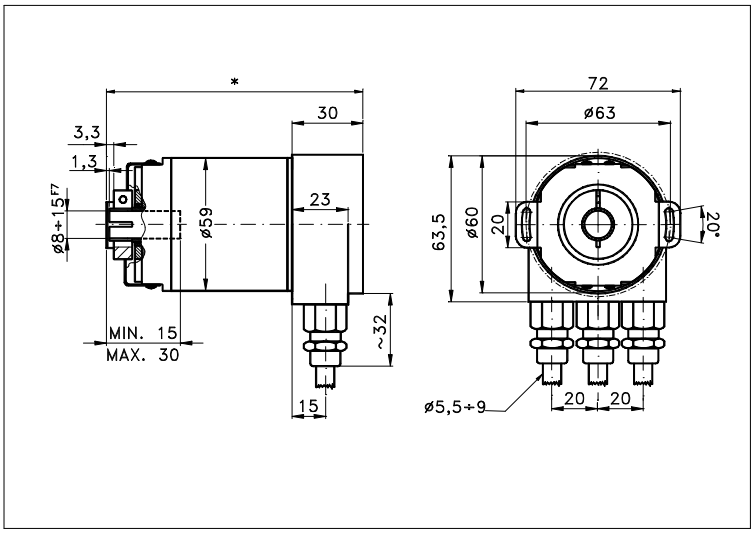

* 100 Monogiro, 112 Multigiro

CARATTERISTICHE TECNICHE E CONFIGURAZIONI POSSIBILI

- **Codici in uscita.....:** Binario
- **Risoluz.max.....:** 16 bit/1 giro
  : 30 bit/16384 giri
- **Divis. giro.....:** (12) 4096, (13) 8192, (14) 16384,(15) 32768, (16) 65536.
- **N° giri .....:** 1, 4096, 16384.

- **Alimentazioni Vcc.....:** 10÷30 Vcc
- **Consumo max.....:** 2,5 W
- **Fonte di luce.....:** LED con vita media 100000 h
- **Sensori ottici.....:** Array di IR fotodiodi ASIC
- **Max frequenza funzion.:** 800 kHz
- **Temperatura funzionam.:** -40 ÷ +85 °C
- **Temperatura magazzin..:** -40 ÷ +85 °C
- **Umidità.....:** 98% (non allo stato liquido)
- **Connessione Bus.....:** Line driver (secondo RS485)
- **Indicazione stato a 2 LED**
- **Accuratezza divisioni.:** ±½ LSB(<13bit),±2 LSB(13÷16bit)
- **Interfaccia uscita....:** (DP) Profibus-DP Classe2

- **Conness.** **:** per i codici e le descriz. dei connettori vedere il 'CODICE ORDINAZIONE' a pag. 2.

- **Custodia.....:** Alluminio (*)
- **Peso.....:** monog. 550g ,multig. 600 g
- **Albero.....:** Acciaio inox
- **Max carico ass./rad...:** 40/110 N
- **IP lato uscita.....:** vedi 'CONNESSIONI' pag.2
- **IP lato albero.....:** std.64 | stagno 66 | b.coppia
- **Max giri/m contin.(**):** 6000 | 3000
- **Coppia avviamento gcm.:** 50 | 90
- **Resistenza urto.....:** 30 G (11 ms)
- **Resistenza vibrazione.:** 10 G (10 ÷ 1000 Hz)
- **Vita cuscinetti.....:** >10^5 h a 1000 giri/m
- **400x10^6 di cicli scrittura**
- **Protetto da inver. polarità**
- **Protetto da sovratensioni.**
- **Disco in materiale plastico infrangibile.**
- **Certificazione EMC secondo EN 61000-6-2,EN 61000-6-4**
- **Max. veloc. trasm. 12 MBaud**
- **Ind. progr. con selettori nel terminale di giunzione**

(*) Altro a richiesta
(**) Max giri/m intermitt. +30% max giri/m continui

OPZIONI POSSIBILI

COD.	DESCRIZIONE	COD.	DESCRIZIONE	COD.	DESCRIZIONE
Q	Custodia inox	W	Cuscinetti stagni	X	Varianti su specifica

elcis

ELCIS encoder s.r.l. Via Rosa Luxembourg 12/14 10093 COLLEGNO (TO) ITALY
Telefono: +39 011 715577/78 r.a.
Corrispondenza: ELCIS encoder s.r.l. P.O.Box 43 10093 COLLEGNO (TO) ITALY

* http://www.elcis.com
* e-mail: info@elcis.com
* Fax: +39 011 712613

INTERFACCIA

» (DP) Profibus-DP Classe2

Parametri programmabili: direzione di rotazione (complementare); risoluzione al giro; risoluzione totale; valore di preset; velocità di uscita; Software Limit Switches.

»

»

»

CONNESSIONI

» Vista interna/esterna della connessione 3PG con indicatore a 2 LED

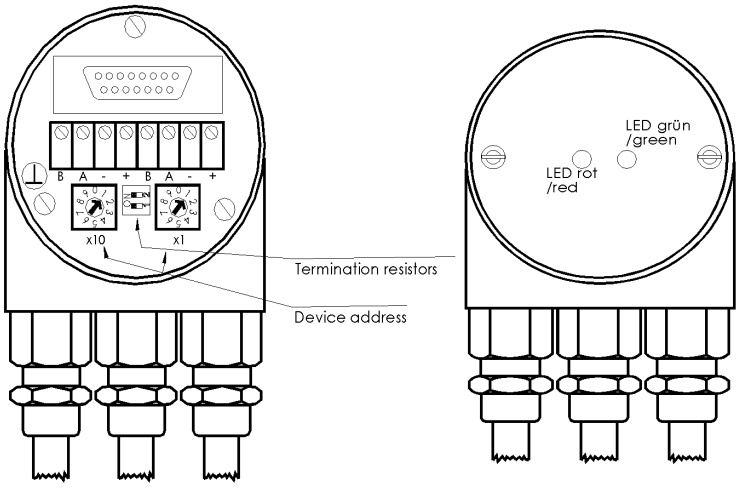

CODICE ORDINAZIONE

MODELLO	RISOLUZ. AL GIRO	N° GIRI TOTALI	Ø ALBERI POSSIBILI	CODICE	INTERFACCIA	OPZIONI	CONNESS.
959CP	12	12	15	B	DP	0	3PG

(00) 1(monogiro)
(12) 4096
(14) 16384

(15)Ø 15 (standard)
(12)Ø 12
(10)Ø 10
(08)Ø 8
( )
(n)Ø n a rich.

(Q) Custodia inox
(X) Varianti su specifica
(W) Cuscinetti stagni
( )
(0) Standard

(3PG) N° 3 serracavi IP65
(3PG-VA) N° 3 serracavi acciaio IP65
(2M20) N° 2 serracavi Ø 9÷13mm IP65
( )
( )
( )
( )
( )
( )

(DP) Profibus-DP Classe2

Binario

(12) 4096, (13) 8192,
(14) 16384, (15) 32768,
(16) 65536.

( )
(B) Binario
( )
( )

Prodotto costruito con sistema UNI EN ISO 9001:2000, certificato CSQ, fornito di dichiarazione d'ISPEZIONE e CONFORMITA' marchiato CE e GARANTITO PER DUE (2) ANNI dalla data di consegna.

COPYRIGHT by ELCIS - Collegno (TO)

elcis
ELCIS encoder s.r.l. Via Rosa Luxembourg 12/14 10093 COLLEGNO (TO) ITALY
Telefono: +39 011 715577/78 r.a.
Corrispondenza: ELCIS encoder s.r.l. P.O.Box 43 10093 COLLEGNO (TO) ITALY
* http://www.elcis.com
* e-mail: info@elcis.com
* Fax: +39 011 712613