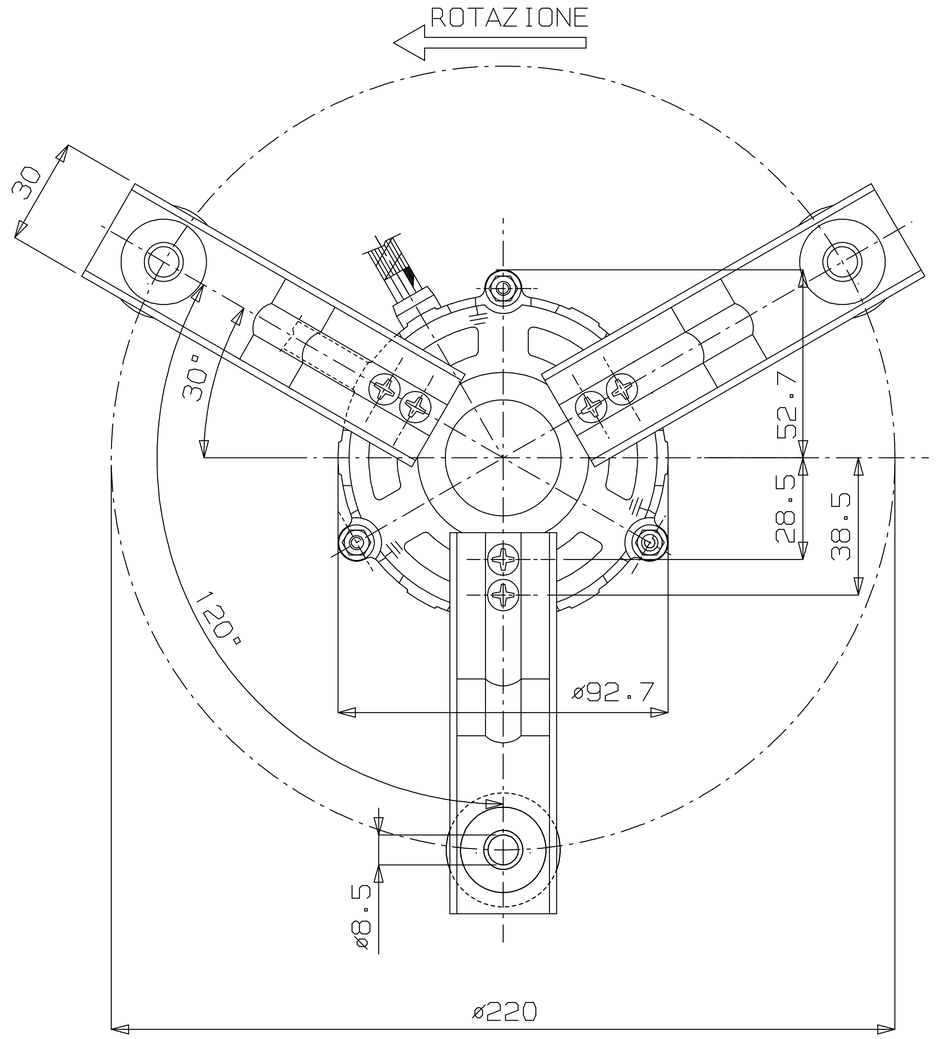

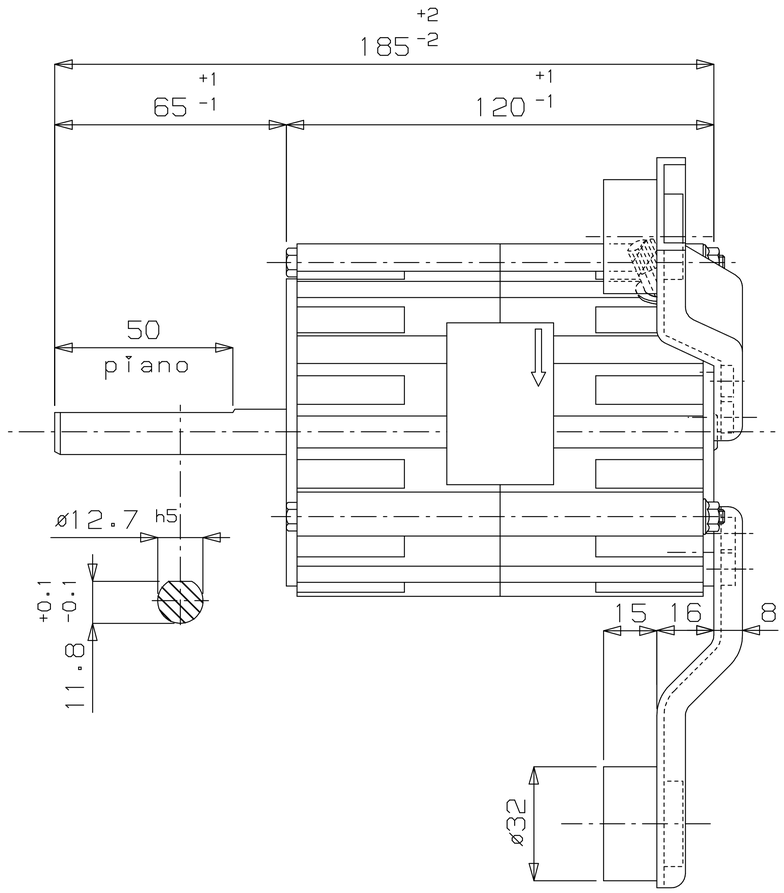

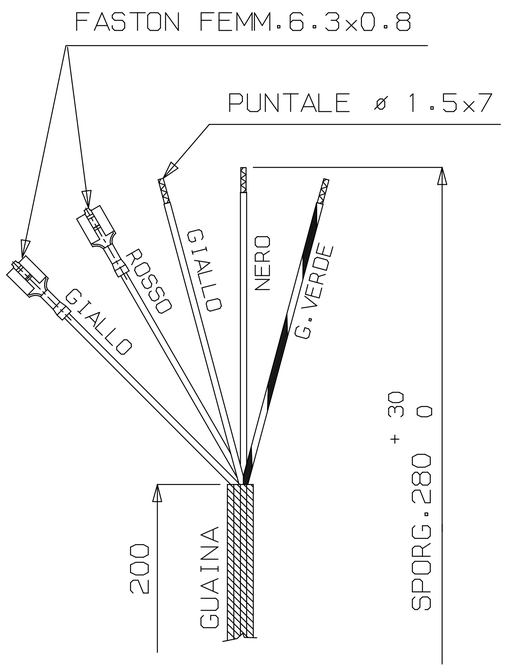

NOTE : MONTARE GOMMINI E BOCCOLE

MOTORE ADATTO PER FUNZIONAMENTO
ANCHE CON ALBERO POSIZIONATO IN VERTICALE.

SCHEMA CONNESSIONI

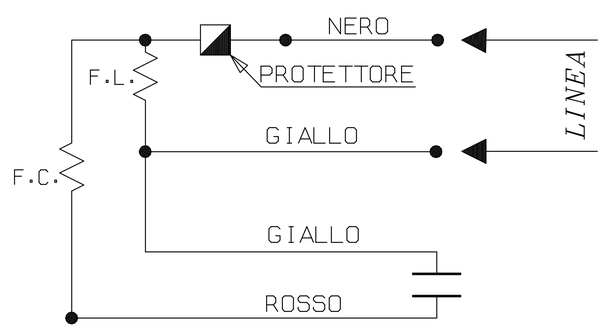

IND	DATA	MODIFICHE	DISEGNATO	CONTROLLATO
–	–	–	–	
–	–	–	–	
–	–	–	–	
–	–	–	–	
6	16/02/09	MODIF.SPORG.E PIANO ALBERO ERANO:71 E 70–MODIF.CLASSE ISOLAMENTO ERA: B	BACCHIEGA	

Rpm motori elettrici
45021 Badia Polesine (Ro) – Italy

TIPO MOTORE	*MONOFASE APERTO*						
CARAT. MECCANICHE	–						
VOLT	*230*			HZ	*50/60*	AMP.	*1,25*
WATT	*147*	HP	–	µF	*4/6.3*	VC	*450*
GIRI	*1300*	POLI	*4*	CL.	*F*	Nº VEL.	*1*
SOSTITUISCE PARI NUMERO DEL	17/03/88						
DATA 18/09/95	SCALA 1/1	CLIENTE		CODICE MOTORE			
DISEGNATO	BACCAGLINI			*C0015.09*			
CONTROLLATO		CODICE CLIENTE					

Kg.	3.29	0.825
	PESO MOTORE	PESO GRUPPO ROTORE

A TERMINI DELLE VIGENTI LEGGI SUI DIRITTI D'AUTORE IL PRESENTE DISEGNO NON POTRA' ESSERE COPIATO, RIPRODOTTO O CONSEGNATO A TERZI O A DITTE CONCORRENTI. N.B. – DEL PRESENTE DISEGNO E' VALIDA SOLAMENTE LA COPIA CON INDICE MAGGIORE. DISEGNO ESEGUITO A CAD – VIETATA LA MODIFICA MANUALE